Actros L-Fahrerhaus für Autotransporter

Stand: Mai 2008

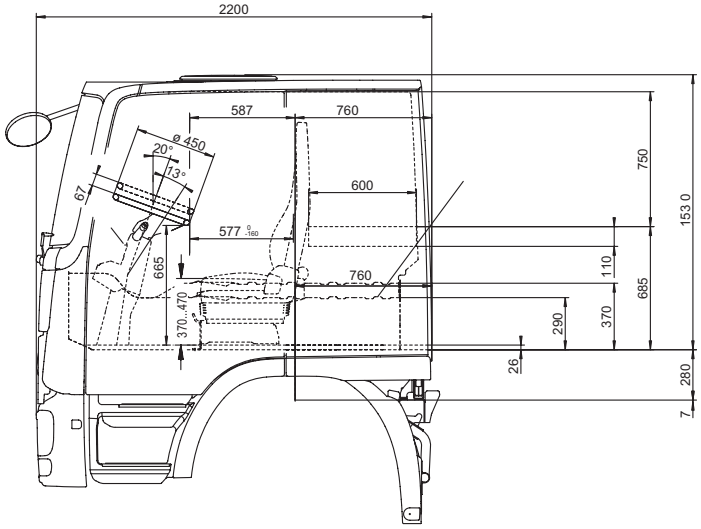

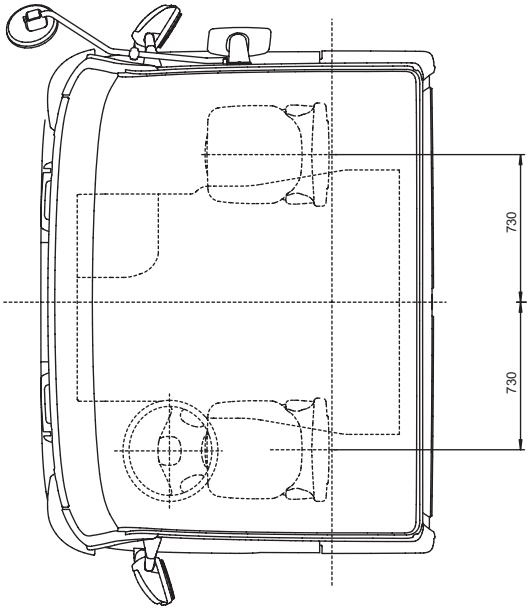

Außenlänge:	*2200 mm*
Außenbreite:	*2500 mm*
Innenhöhe:	*1400 mm*
Innenbreite:	*2260 mm*

Durch die niedrigere Rahmenhöhe ermöglicht dieses Fahrerhaus einen maximalen Aufbaufreiraum über dem Fahrerhaus. Das L-Fahrerhaus für Autotransporter ist serienmäßig mit einem Schwingsitz, manuell regelbarer Klimaanlage und einem unteren Komfortbett mit punktelastischem Lattenrost mit verstellbarem Kopfteil ausgestattet. Außerdem verfügt dieses Fahrerhaus über zwei Staufächer mit Beleuchtung, die von innen und außen zugänglich sind.

Mercedes-Benz